A PERFECT ALLIANCE.

ODU-MAC®
ВИДЫ КОРПУСОВ

Создайте свой соединитель

ODU-MAC®

www.odu-connectors.com

СОЕДИНЕНИЕ ВРУЧНУЮ, ПРОСТО И НАДЁЖНО

УНИКАЛЬНОЕ ШПИНДЕЛЬНОЕ СОЕДИНЕНИЕ ОТ ODU -
ТОЧНОСТЬ И ЭРГОНОМИЧНОСТЬ В КОМПАКТНОМ ДИЗАЙНЕ.
КАЧЕСТВО, ПРОВЕРЕННОЕ ВРЕМЕНЕМ.

ЗАЩИТНЫЙ КОРПУС С РАЗГРУЗКОЙ КАБЕЛЯ

Silver-Line Blue-Line

Корпус кабельной части ODU-MAC® с разгрузкой кабеля и дополнительными функциями - идеальное решение для стыковочных рамок, полностью защищающее область заделки.

- Аксессуар для всех стыковочных рамок ODU
- Уровень защиты не менее IP 50
- Прочная экономящая место конструкция
- Длина корпуса и расположение кабельного вывода определяется заказчиком
- Возможность фиксации печатных плат в корпусе

КОРПУС IP68/69

Если требуется специальная защита и экранирование от электромагнитных полей. Конструкция корпуса соответствует нормам ЖД машиностроения IEC 61373:2010 (VDE 0115-106: 2011) Cat. 2 .

- Для жёстких условий эксплуатации
- Винтовое соединение / давление >5 бар
- 360° EMC экранирование по VG 95373-41:1997
- Доказанная коррозионная стойкость

White-Line Blue-Line

ШПИНДЕЛЬНОЕ СОЕДИНЕНИЕ

White-Line Blue-Line

- Эргономичный быстроразъёмный дизайн
- Компактное решение
- Прочный пластиковый или мет. корпус
- >30 000 циклов соединений
- Уровень защиты IP 50 / 65

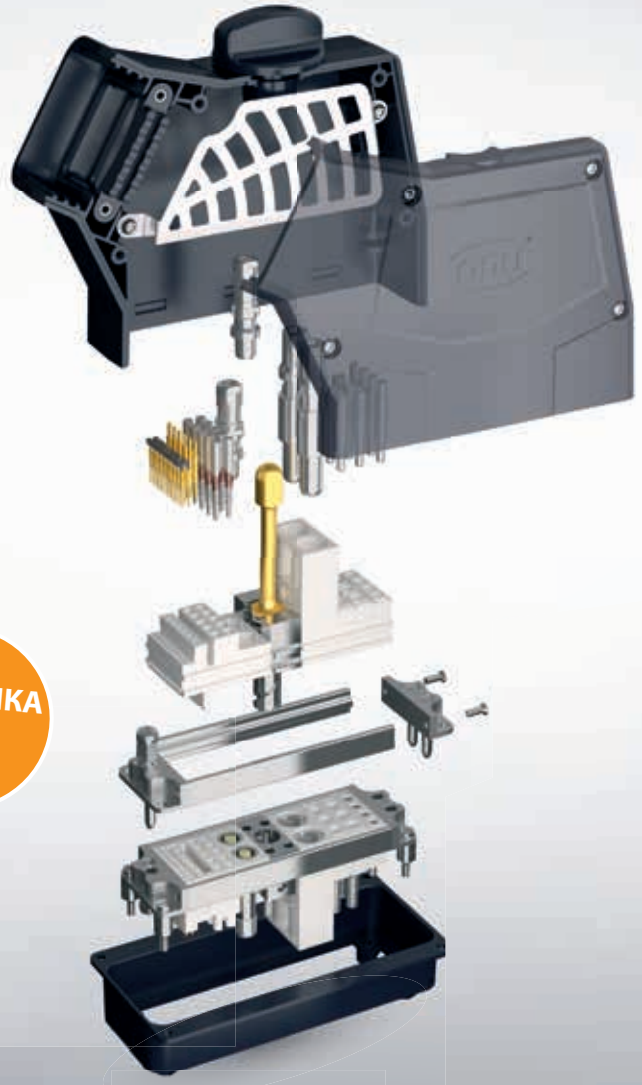

НОВИНКА
2квартал 2018

КОРПУС ИЗ 2-Х ЧАСТЕЙ

- Конструкция из 2-х частей обеспечивает простоту сборки
- На металлических сетках можно зафиксировать ряд проводов, объединив их в пучок, и разгрузить отдельные провода
- Гибкость в выборе диаметра кабельного вывода
- Уровень защиты IP 4X

КАБЕЛЬНЫЙ КОЖУХ
с боковым выводом кабеля

КОРПУС XXL
с боковым выводом кабеля

КОРПУС БЛОЧНЫЙ ПРОХОДНОЙ

КОРПУС БЛОЧНЫЙ НАКЛАДНОЙ

Доступные цвета корпусов:

ПЛАСТИК | МЕТАЛЛ

Другие типы корпусов по запросу.

КАБЕЛЬНЫЙ КОЖУХ
с боковым выводом кабеля

КОРПУС БЛОЧНЫЙ ПРОХОДНОЙ

КОРПУС БЛОЧНЫЙ НАКЛАДНОЙ

Подробнее
см. на нашем сайте :
www.odu-connectors.com

СОЕДИНЕНИЕ СКОБА

White-Line Blue-Line

ДВЕ ПОПЕРЕЧНЫЕ СКОБЫ :

- Экономия пространства, можно располагать в ряд
- Надёжное соединение двумя руками (>5 000 циклов соединений)
- Скобу можно легко заменить
- Эффективное решение в прочном и лёгком пластиковом корпусе
- Уровень защиты IP 65

СОЕДИНЕНИЕ СКОБА:

- Популярное соединение >5 000 циклов соединений
- Самый большой выбор корпусов
- Уровень защиты IP 65

ВЫСОКАЯ СТОЙКОСТЬ К:

ХОЛОДУ НАГРЕВУ ВИБРАЦИИ СЕРТИФИКАЦИЯ ПО IP

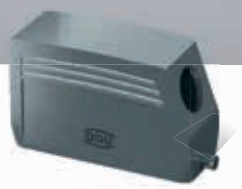

КАБЕЛЬНЫЙ КОЖУХ
с боковым выводом кабеля

КАБЕЛЬНЫЙ КОЖУХ
с выводом кабеля вверх

КОРПУС XXL
с боковым выводом кабеля

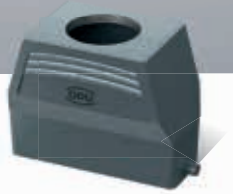

КОРПУС XXL
с выводом кабеля вверх

КОРПУС БЛОЧНЫЙ ПРОХОДНОЙ

КОРПУС БЛОЧНЫЙ НАКЛАДНОЙ

КОЖУХ ДЛЯ СОЕДИНЕНИЯ КАБЕЛЬ-КАБЕЛЬ

КАБЕЛЬНЫЙ КОЖУХ
с боковым выводом кабеля

КОРПУС БЛОЧНЫЙ ПРОХОДНОЙ

КОРПУС БЛОЧНЫЙ НАКЛАДНОЙ

МИНИАТЮРНЫЙ ПЛАСТИКОВЫЙ КОРПУС ZERO

White-Line

GERMAN DESIGN AWARD WINNER 2018

Вам нужен компактный наборный соединитель? Выберите ODU-MAC® ZERO. Корпус разъёма вмещает модули в сумме до 9 юнитов, с сигнальными, силовыми вставками, вставками для передачи данных и коаксиальными. Встроенные в корпус направляющие позволяют обойтись без алюминиевой рамки.

- До 60 000 циклов соединений
- Компактный лёгкий дизайн
- Немагнитное исполнение

0° КАБ. ВЫВОД | 45° КАБ. ВЫВОД | 90° КАБ. ВЫВОД | НЕМАГНИТНОЕ ИСП.

ЗАЩЁЛКА SNAP-IN

- Надёжность и простота соединения благодаря конструкции защёлки
- Малые усилие смыкания/ размыкания (около 7 Н для корпуса) гарантируют быстрое размыкание (функция аварийного отсоединения Break-Away)

АКСЕССУАРЫ

Для всего ассортимента продукции ODU-MAC® компания предлагает большой выбор аксессуаров: защитные крышки, кабельные вводы, переходники, заглушки, хвостовики и контргайки.

ODU-MAC®

A PERFECT ALLIANCE.

ГРУППА КОМПАНИЙ ODU

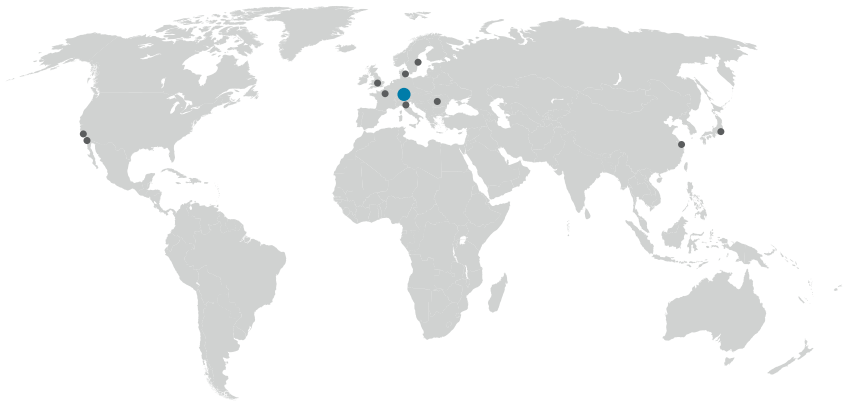

ШТАБ - КВАРТИРА

ODU GmbH & Co. KG
Pregelstraße 11, 84453 Mühldorf a. Inn, Germany
Phone: +49 8631 6156-0, Fax: +49 8631 6156-49, E-mail: zentral@odu.de

ТОРГОВЫЕ ПОДРАЗДЕЛЕНИЯ

ODU Denmark ApS
Phone: +45 2233 5335
E-mail: sales@odu-denmark.dk
www.odu-denmark.dk

ODU France SARL
Phone: +33 1 3935-4690
E-mail: odu@odu.fr
www.odu.fr

ODU Italia S.R.L.
Phone: +39 331 8708847
E-mail: sales@odu-italia.it
www.odu-italia.it

ODU Japan K.K.
Phone: +81 3 6441 3210
E-mail: sales@odu.co.jp
www.odu.co.jp

ODU Scandinavia AB
Phone: +46 176 18262
E-mail: sales@odu.se
www.odu.se

ODU (Shanghai) International Trading Co., Ltd.
Phone: +86 21 58347828-0
E-mail: oduchina@odu.com.cn
www.odu.com.cn

ODU-UK Ltd.
Phone: +44 330 002 0640
E-mail: sales@odu-uk.co.uk
www.odu-uk.co.uk

ODU-USA, Inc.
Phone: +1 805 484-0540
E-mail: sales@odu-usa.com
www.odu-usa.com

Контакты других авторизованных представителей компании см. на нашем сайте:
www.odu-connectors.com/contact

АДРЕСА ПРОИЗВОДСТВ

Germany	Otto Dunkel GmbH
China	ODU (Shanghai) Connectors Manufacturing Co. LTD
Mexico	ODU Mexico Manufacturing S.R.L. de C.V.
Romania	ODU Romania Manufacturing S.R.L.
USA	ODU-USA, Inc.

Отсканируйте QR код для загрузки.

GRASWALD • HEILIGTAG | Passau

We reserve the right to modify product and technical data.

ODU-MAC HOUSING VARIETY / B / 1117 / E